CERTIFICATO

Componente certificato Passive House

Componente-ID 2580wi04 valido fino 31 dicembre 2027

Passive House Institute
Dr. Wolfgang Feist
64283 Darmstadt
Germany

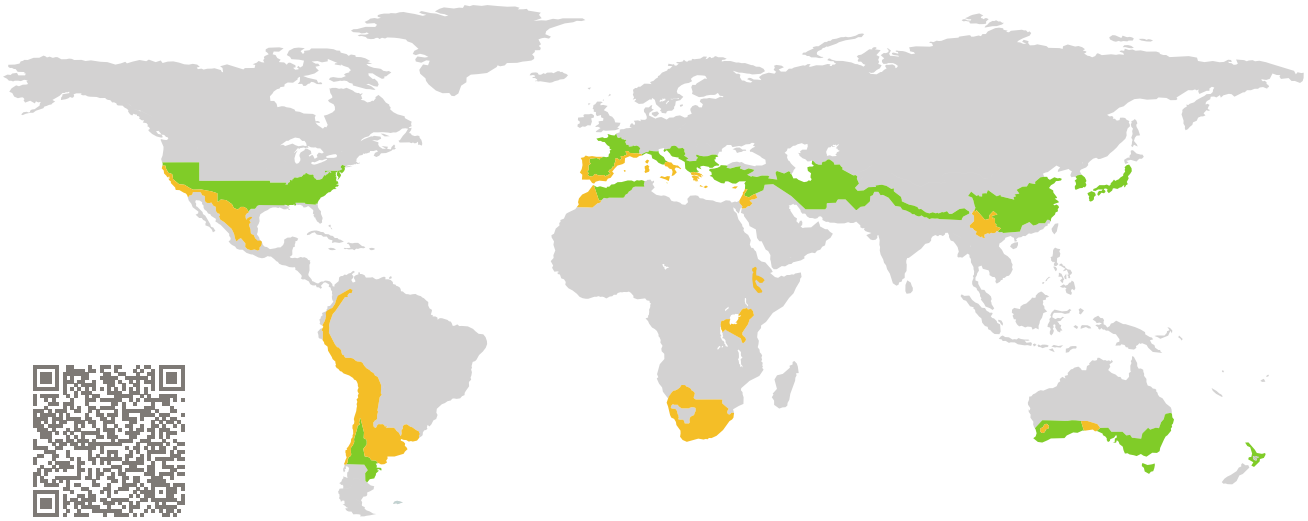

Categoria:	**Telaio della finestra**
Produttore:	**Uniform S.p.A., Minerbe (VR), Italy**
Nome del prodotto:	**uni_verso55WTG**

Questo certificato è stato conseguito in conformità ai seguenti criteri per le regioni a clima caldo-temperato

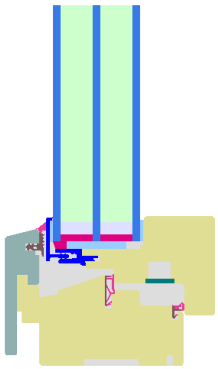

Comfort	U_W = 0,98	$\leq$	1,00 W/(m² K)
	$U_{W,\text{instalato}}$	$\leq$	1,05 W/(m² K)
	con U_g	=	0,90 W/(m² K)
Igiene	$f_{Rsi=0,25}$	$\geq$	0,65

warm, temperate climate

phB

CERTIFIED COMPONENT

Passive House Institute

Passive House efficiency class	phE	phD	phC	phB	phA

www.passivehouse.com

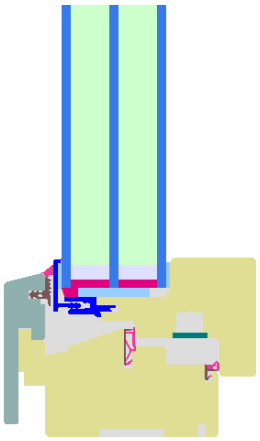

Modello di calcolo

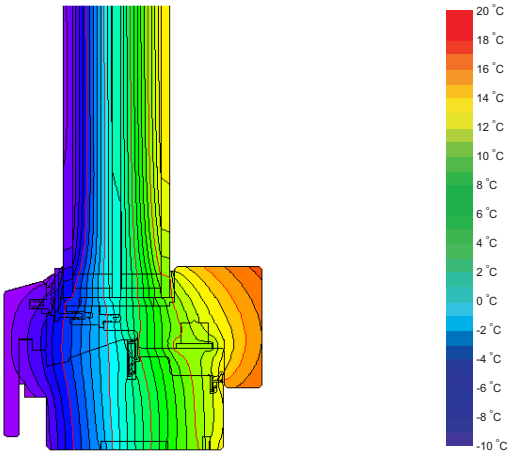

Isotermico

Descrizione

Telaio in legno (0,134 W/(mK)) con scocca rivestita in legno e isolamento in schiuma di polietilene (0,038 W/(mK)) nella battuta. Spessore del vetro 48 mm (4/18/4/18/4), Profondità di montaggio: 14 mm.

Spiegazione

I valori U della finestra sono stati calcolati per la finestra di prova con dimensioni 1,23 m × 1,48 m con U_g = 0,90 W/(m^2 K). Se viene utilizzato un vetro con qualità superiore, il valore U della finestra migliorerà nel modo seguente:

Vetro	U_g =	0,90	0,70	0,64	0,58	W/(m^2 K)
		↓	↓	↓	↓	
Finestra	U_W =	0,98	0,83	0,78	0,74	W/(m^2 K)

I componenti dell'involucro trasparente sono classificati nelle varie classi di efficienza energetica in base alle perdite termiche attraverso la parte opaca. La trasmittanza termica del telaio, la larghezza del telaio, i ponti termici al distanziatore e le dimensioni delle estremità del vetro sono considerati in queste perdite termiche. Una relazione più dettagliata dei calcoli eseguiti nello studio per la certificazione è stata rilasciata al produttore.
Il Passive House Institute ha definito i criteri per la certificazione internazione dei componenti nelle sette zone climatiche. In principio, i componenti che sono stati certificati per le zone climatiche con requisiti più stringenti possono essere utilizzati in zone climatiche con requisiti meno rigorosi. In una particolare zona climatica si potrebbe utilizzare un componente con una qualità termica più elevata che è stato cerificato per un clima con requisiti piè stringenti.

Ulteriori infomazioni riguardo la certificazione
possono essere trovate sui siti www.passivehouse.com e passipedia.org.

Caratteristiche del telaio		Larghezza del telaio b_f mm	valore U del telaio U_f W/(m² K)	valore Ψ distanziatore Ψ_g W/(m K)	Fattore di temperatura $f_{Rsi=0,25}$ [-]
Montante	(2M1)	134	0,99	0,024	0,69
Inferiore	(OB1)	83	1,10	0,023	0,68
Superiore	(OH1)	83	0,97	0,023	0,69
Laterale	(OJ1)	83	0,97	0,023	0,69
Distanziatore: Swisspacer Ultimate			Guarnizione secondaria: Silicone		

Validated installations

Muro con intercapedine (apribile)	
U_{Parete} = 0,22 W/(m² K)	
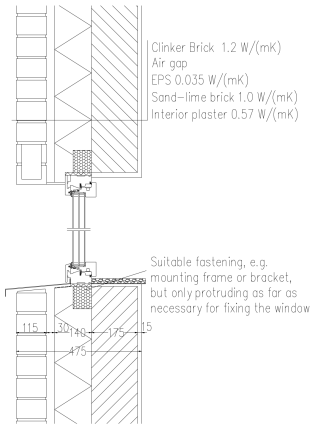	
$\Psi_{install.}$	W/(m K)
Superiore	0,006
Laterale	0,006
Inferiore	0,020
$U_{W,installato}$ = 1,01 W/(m² K)	

Isolamento esterno a cappotto (apribile)	
U_{Parete} = 0,23 W/(m² K)	
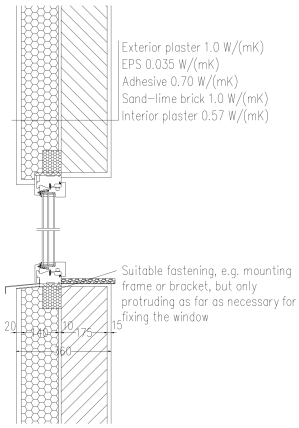	
$\Psi_{install.}$	W/(m K)
Superiore	0,006
Laterale	0,006
Inferiore	0,018
$U_{W,installato}$ = 1,01 W/(m² K)	

Calcestruzzo armato gettato in opera (apribile)	
U_{Parete} = 0,25 W/(m² K)	
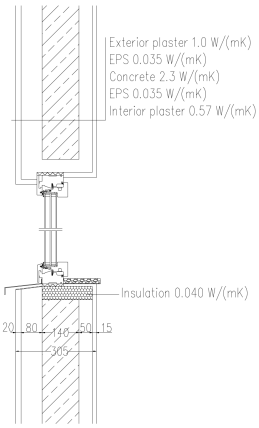	
$\Psi_{install.}$	W/(m K)
Superiore	0,007
Laterale	0,007
Inferiore	0,021
$U_{W,installato}$ = 1,01 W/(m² K)	

Disclaimer: The Passive House Institute GmbH (PHI) conducts heat-transfer analyses in accordance with the standards set out in Criteria and Algorithms for Certified Passive House Components: Transparent Building Components and Opening Elements in the Building Envelope, based on information provided by the manufacturer. PHI does not verify on-site implementation. It is the responsibility of the project leader to ensure that installed components match the certified specifications in terms of geometry, configuration, and materials. Manufacturers must make full product information available upon request to parties involved in a construction project. These parties may compare the provided information with project documentation and perform on-site inspections as part of the quality-assurance process.